CÁMARA Wi-Fi

ACTUALIZACIÓN: 09 DE SEPTIEMBRE 2021

FICHA TÉCNICA

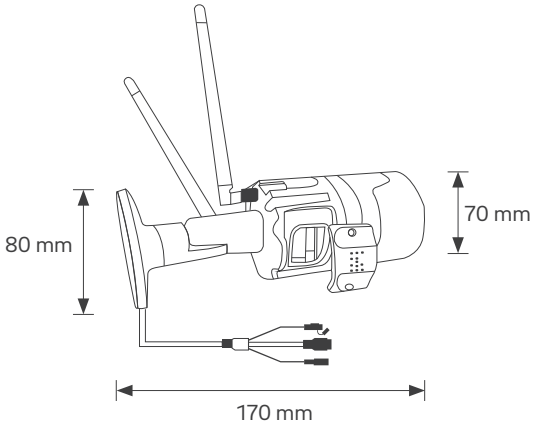

*Medidas en mm

SKU	DESCRIPCIÓN
MX89845	Cámara Wi-Fi tipo bala

GARANTIA 1 AÑO

Compatible con Yale Connect Video.

Resolución máx. 2 Mpx. Full HD 1920X1080.

Uso exterior. Protección IP66.

Conexión Wi-Fi compatible con Wi-Fi 2,4HGz b/g/n. Requiere conexión a internet.

Almacenamiento con tarjeta Micro SD de 32GB incluida. Almacena hasta 3 dias de grabación continua.

Transmisión en vivo. Visualiza en tiempo real tu hogar estés dónde estés.

Reproducción de imágenes. Graba, almacena y reproduce las imágenes en tu smartphone.

Visión nocturna hasta 20m. con luz infrarroja.

Detección de movimiento. Recibe notificaciones en tiempo real.

Incorpora micrófono y bocina para hablar.

Usos y aplicaciones:
- Cámara de vigilancia Wi-Fi, idea para interiores y exteriores.

Versión:
- Cámara de vigilancia Wi-Fi.

Beneficios:
- Material de plástico resistente a la intemperie, protección IP66.
- Cámara de vigilancia tipo bala, compacta y fácil de instalar.
- Para condiciones ocasionalmente húmedas.

Características:
- Compatible con Yale Connect video.
- App exclusiva para Yale.
- Resolución máxima 2 Mpx, full HD 1920x1080.
- Para uso exterior, protección IP66.
- Conexión Wi-Fi compatible con Wi-Fi 2.4 Ghz, requiere conexión a internet.
- Almacenamiento con tarjeta micro SD 32 GB incluida.
- Incorpora micrófono y bocina para hablar.
- Almacena hasta 3 días de grabación continua.
- Transmisión en vivo, visualiza en tiempo real tu hogar estés donde estés.
- Reproducción de imágenes, graba, almacena en tu Smartphone.
- Visión nocturna, hasta 20 m con luz infrarroja.
- Detección de movimiento, recibe notificaciones en tiempo real.
- Póliza de garantía 1 año.
- Manual de usuario e instructivo de instalación.
- Certificación NOM-208.

Acabado:
- Blanco/negro.